956 / 956G Style
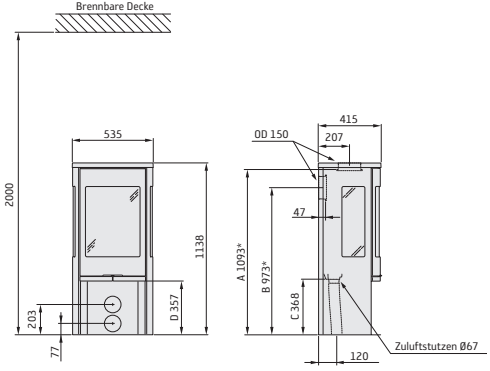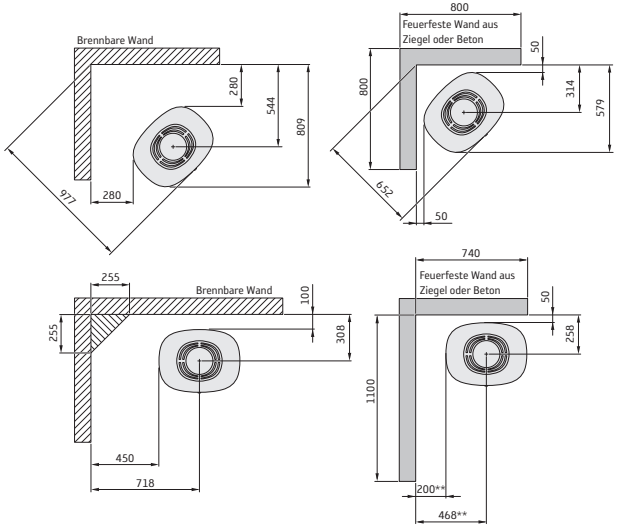
A = Höhe vom Boden bis zum Schornsteinanschluss an der Oberseite
B = Höhe vom Boden bis zur Mitte des des Schornsteinanschlusses an der Rückseite
C = Höhe vom Boden bis zum Zuluftstutzen
D = Höhe vom Boden bis zur Unterkante der Tür